РЭО 1140.00.00

Согласовано: Главный механик
ЗАО «Невская мельница»
_____ Текучев Ю.Н.
25.03.2009г.

5 √(√)

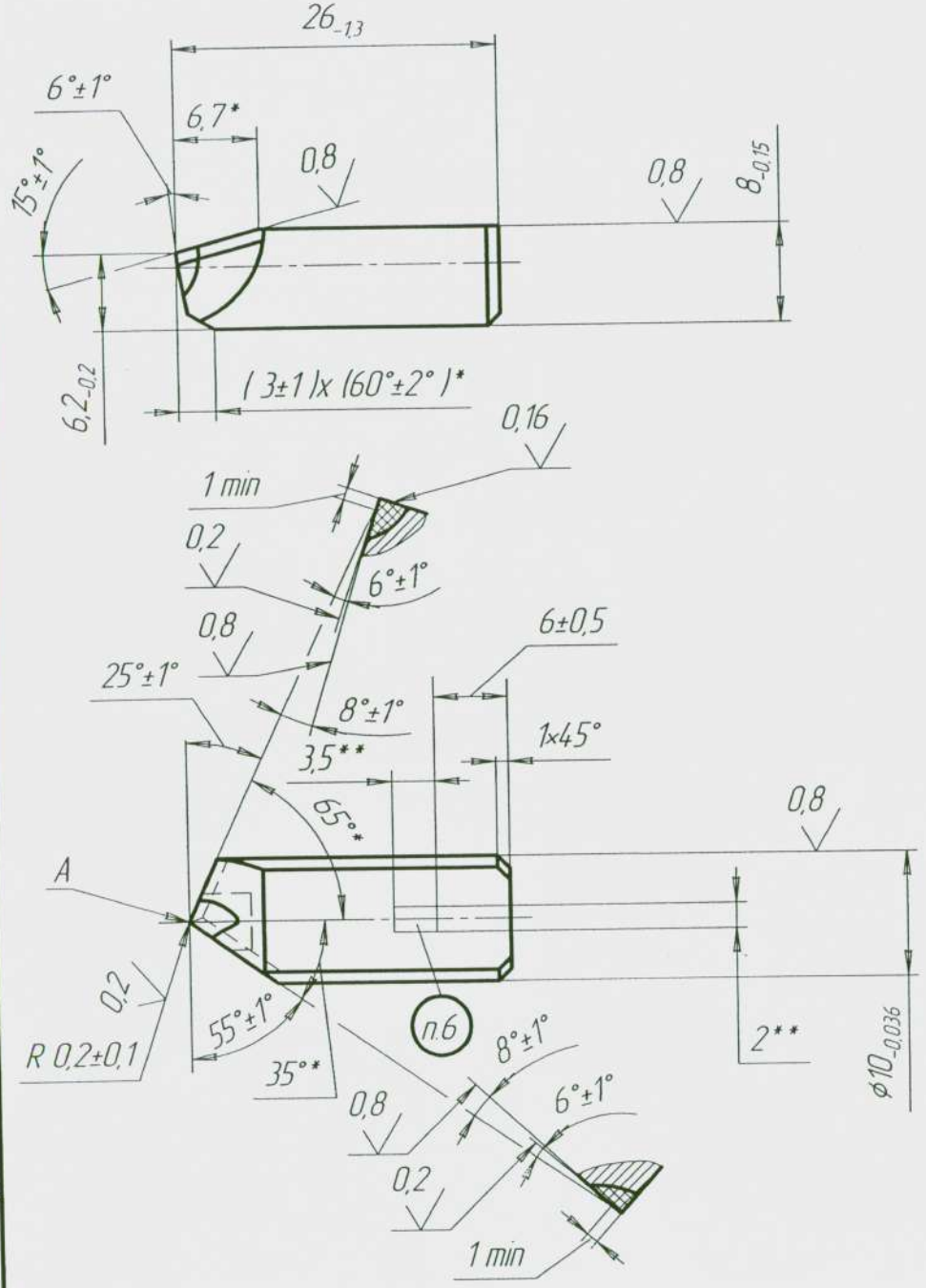

1. *Размеры для справок.
2. **Размеры обеспечиваются инструментом.
3. $\pm\frac{IT14}{2}$.
4. Смещение вершины А относительно оси не более 0,3 мм.
5. Параметры шероховатости Ra=0,16 мкм и Ra=0,2 мкм относятся к режущему элементу.
6. Маркировать материал реж. элемента-К01 шрифтом ПО-2.
7. Остальные требования по ТУ2-035-811-81.

Изм.	Лист	№ докум.	Подп.	Дата	РЭО 1140.00.00		
Разраб.		Попов		18.03.09	Резец для нарезки рифлей, оснащенный СТМ К03 (К01)	Лит.	Масса: 14 г	Масштаб: 2,5:1
Пров.		Корщунов		18.03.09		Лист	Листов: 1
Т.контр.							
Н.контр.					Заготовка ОЛМ 1367.30.03	ЗАО "Завод"Композит"	
Утв.		Краутман					

Копировал

Формат А3

Перв. примен. | Справ. № | Подп. и дата | Инв. № дубл. | Взам. инв. № | Подп. и дата | Инв. № подл.